会签

专业	姓名	日期	专业	姓名	日期
建筑			电气		
结构			空调		
给排水			工艺 机械		

边台 2500*750*850

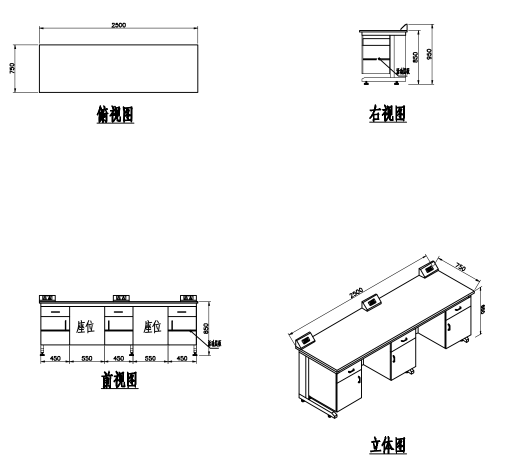

结构：钢木结构，16mm厚威盛亚实心理化板台面

台面：采用16mm厚威盛亚实心理化板台面，台面拼接合理、平整美观，浑然一体，常年使用不开裂、不透水，不产生翘弯等现象；；

主体框架：主框架采用40X60X2.0mm厚冷轧方钢，表面工艺经：除油、除锈（如果锈较多的产品，则要放先放入硫酸、盐酸综合池除锈后，再放入清水冲洗干净后，才放入这个池中进行除油）----水洗----中和----水洗----表调----锌系磷化----钝化----烘干----检验----静电喷涂----高温固化；.

柜体：采用18mm厚中密度板，双面粘贴三聚氰氨板，以1mm厚PVC封边条经意大利SCMK203R自动封边机在180摄氏度高温下热熔封边，与板材熔为一体，黏结牢固可靠..

门面板：采用18mm厚的中密度板，双面粘贴三聚氰胺板，2MM厚PVC防水封边..

活动层板：采用18mm厚的中密度板，双面粘贴三聚氰胺板，PVC防水封边，每20mm可自由上下调节高度，层板由四个钢制层板扣支撑，承重为大于50kg，层板厚度：20mm

铰链：采用DTC牌110度铰链.

滑轨：采用钢制滑轨，表面经烤漆处理，为双片组合式并有止滑装置，运动负重：≥25kg（≥100000次）；；

拉手：采用不锈钢拉手或铝合金拉手或塑料拉手；

地脚：采用抗氧化橡胶地脚，具有防水及调节水平的功能，可调节高度30-50mm；；

插座：220V 10A万用二、三插电插座，适用各种国产或进口仪器插头，安全耐用；

边台（带水） 5900*750*850

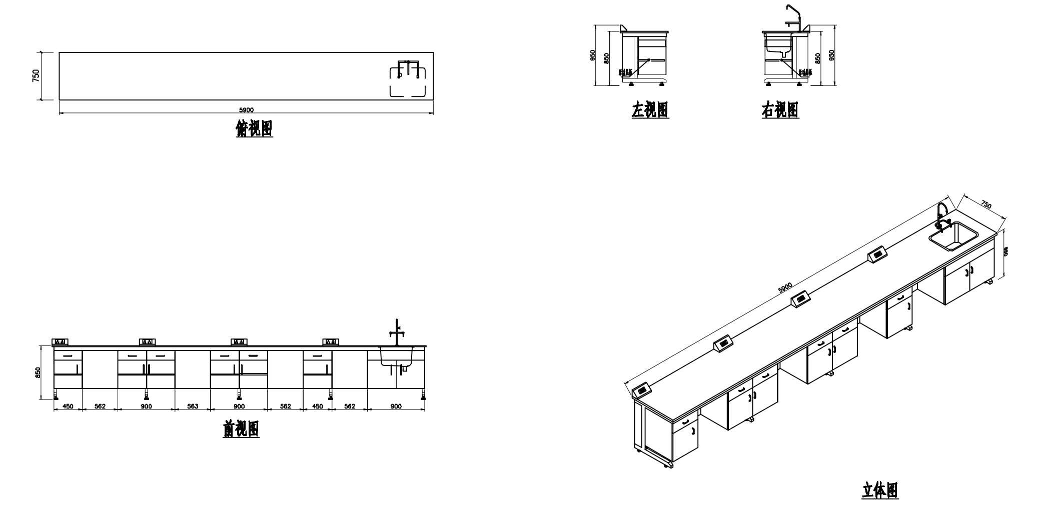

结构：钢木结构，16mm厚威盛亚实心理化板台面

台面：采用16mm厚威盛亚实心理化板台面，台面拼接合理、平整美观，浑然一体，常年使用不开裂、不透水，不产生翘弯等现象；；

主体框架：主框架采用40X60X2.0mm厚冷轧方钢，表面工艺经：除油、除锈（如果锈较多的产品，则要放先放入硫酸、盐酸综合池除锈后，再放入清水冲洗干净后，才放入这个池中进行除油）----水洗----中和----水洗----表调----锌系磷化----钝化----烘干----检验----静电喷涂----高温固化；.

柜体：采用18mm厚中密度板，双面粘贴三聚氰氨板，以1mm厚PVC封边条经意大利SCMK203R自动封边机在180摄氏度高温下热熔封边，与板材熔为一体，黏结牢固可靠..

门面板：采用18mm厚的中密度板，双面粘贴三聚氰胺板，2MM厚PVC防水封边..

活动层板：采用18mm厚的中密度板，双面粘贴三聚氰胺板，PVC防水封边，每 20mm可自由上下调节高度，层板由四个钢制层板扣支撑，承重为大于50kg，层板厚度：20mm

铰链：采用DTC牌110度铰链.

滑轨：采用钢制滑轨，表面经烤漆处理，为双片组合式并有止滑装置，运动负重：≥25kg（≥100000次）；；

拉手：采用不锈钢拉手或铝合金拉手或塑料拉手；

地脚：采用抗氧化橡胶地脚，具有防水及调节水平的功能，可调节高度30-50mm；；

插座：220V 10A万用二、三插电插座，适用各种国产或进口仪器插头，安全耐用；

水嘴：采用实验室专用单联、双联、三联水龙头，出水嘴为铜制尖嘴型，高头、实用性能佳，表面环氧树脂喷涂，防锈耐腐蚀；

水盆：采用PP水盆，模具成型，抑菌、易清洁、耐腐蚀、台下托式安装，有利于台面残水自然回流；

高温台 2800*750*850

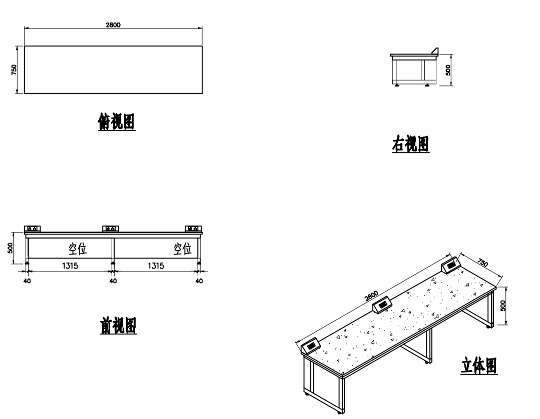

框架：主框架采用40X60X2.0mm厚冷轧方钢，表面工艺经：除油、除锈（如果锈较多的产品，则要放先放入硫酸、盐酸综合池除锈后，再放入清水冲洗干净后，才放入这个池中进行除油）----水洗----中和----水洗----表调----锌系磷化----钝化----烘干----检验----静电喷涂----高温固化；

台面：采用18MM厚天然大理石台面；

背板、侧板：采用18mm厚中密度板，双面粘贴三聚氰氨板，以1mm厚PVC封边条经意大利SCMK203R自动封边机在180摄氏度高温下热熔封边，与板材熔为一体，黏结牢固可靠。

仪器台 5900*750*850

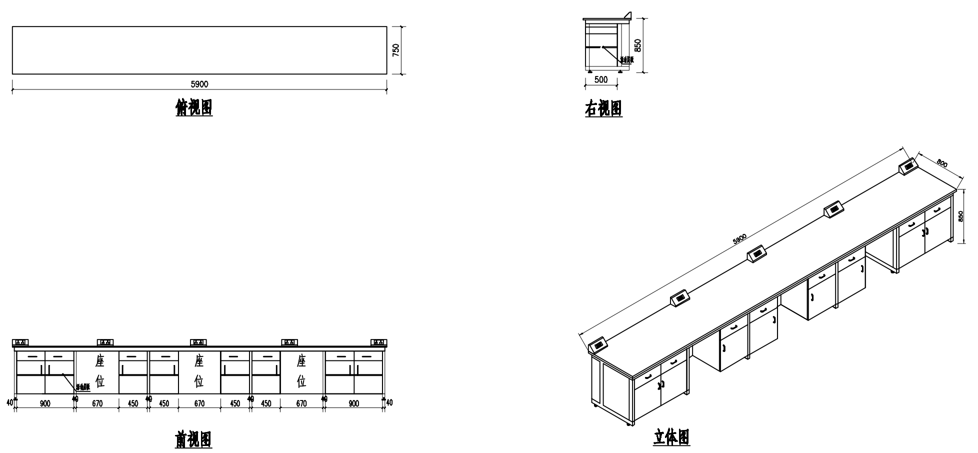

结构：钢木结构，16mm厚威盛亚实心理化板台面

台面：采用16mm厚威盛亚实心理化板台面，台面拼接合理、平整美观，浑然一体，常年使用不开裂、不透水，不产生翘弯等现象；；

主体框架：主框架采用40X60X2.0mm厚冷轧方钢，表面工艺经：除油、除锈（如果锈较多的产品，则要放先放入硫酸、盐酸综合池除锈后，再放入清水冲洗干净后，才放入这个池中进行除油）----水洗----中和----水洗----表调----锌系磷化----钝化----烘干----检验----静电喷涂----高温固化；.

柜体：采用18mm厚中密度板，双面粘贴三聚氰氨板，以1mm厚PVC封边条经意大利SCMK203R自动封边机在180摄氏度高温下热熔封边，与板材熔为一体，黏结牢固可靠..

门面板：采用18mm厚的中密度板，双面粘贴三聚氰胺板，2MM厚PVC防水封边..

活动层板：采用18mm厚的中密度板，双面粘贴三聚氰胺板，PVC防水封边，每 20mm可自由上下调节高度，层板由四个钢制层板扣支撑，承重为大于50kg，层板厚度：20mm

铰链：采用DTC牌110度铰链.

滑轨：采用钢制滑轨，表面经烤漆处理，为双片组合式并有止滑装置，运动负重：≥25kg（≥100000次）；；

拉手：采用不锈钢拉手或铝合金拉手或塑料拉手；

地脚：采用抗氧化橡胶地脚，具有防水及调节水平的功能，可调节高度30-50mm；；

插座：220V 10A万用二、三插电插座，适用各种国产或进口仪器插头，安全耐用；

仪器台 2000*750*850

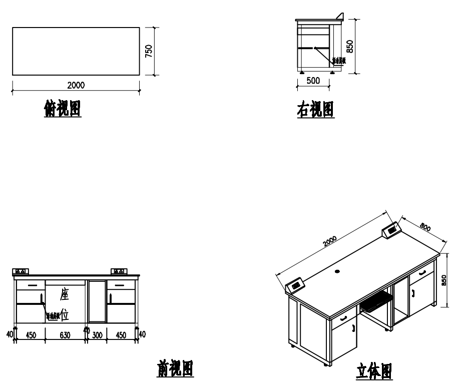

结构：钢木结构，16mm厚威盛亚实心理化板台面

台面：采用16mm厚威盛亚实心理化板台面，台面拼接合理、平整美观，浑然一体，常年使用不开裂、不透水，不产生翘弯等现象；；

主体框架：主框架采用40X60X2.0mm厚冷轧方钢，表面工艺经：除油、除锈（如果锈较多的产品，则要放先放入硫酸、盐酸综合池除锈后，再放入清水冲洗干净后，才放入这个池中进行除油）----水洗----中和----水洗----表调----锌系磷化----钝化----烘干----检验----静电喷涂----高温固化；.

柜体：采用18mm厚中密度板，双面粘贴三聚氰氨板，以1mm厚PVC封边条经意大利SCMK203R自动封边机在180摄氏度高温下热熔封边，与板材熔为一体，黏结牢固可靠..

门面板：采用18mm厚的中密度板，双面粘贴三聚氰胺板，2MM厚PVC防水封边..

活动层板：采用18mm厚的中密度板，双面粘贴三聚氰胺板，PVC防水封边，每20mm可自由上下调节高度，层板由四个钢制层板扣支撑，承重为大于50kg，层板厚度：20mm

铰链：采用DTC牌110度铰链.

滑轨：采用钢制滑轨，表面经烤漆处理，为双片组合式并有止滑装置，运动负重：≥25kg（≥100000次）；；

拉手：采用不锈钢拉手或铝合金拉手或塑料拉手；

地脚：采用抗氧化橡胶地脚，具有防水及调节水平的功能，可调节高度30-50mm；；

插座：220V 10A万用二、三插电插座，适用各种国产或进口仪器插头，安全耐用；

角柜 1000*1000*850

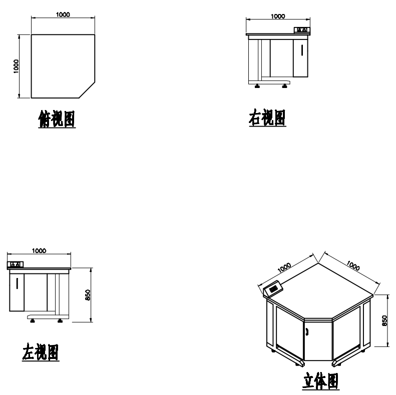

结构：钢木结构，16mm厚威盛亚实心理化板台面

台面：采用16mm厚威盛亚实心理化板台面，台面拼接合理、平整美观，浑然一体，常年使用不开裂、不透水，不产生翘弯等现象；；

主体框架：主框架采用40X60X2.0mm厚冷轧方钢，表面工艺经：除油、除锈（如果锈较多的产品，则要放先放入硫酸、盐酸综合池除锈后，再放入清水冲洗干净后，才放入这个池中进行除油）----水洗----中和----水洗----表调----锌系磷化----钝化----烘干----检验----静电喷涂----高温固化；.

柜体：采用15mm厚中密度板，双面粘贴三聚氰氨板，以1mm厚PVC封边条经意大利SCMK203R自动封边机在180摄氏度高温下热熔封边，与板材熔为一体，黏结牢固可靠..

门面板：采用18mm厚的中密度板，双面粘贴三聚氰胺板，2MM厚PVC防水封边..

铰链：采用DTC牌110度铰链.

滑轨：采用钢制滑轨，表面经烤漆处理，为双片组合式并有止滑装置，运动负重：≥25kg（≥100000次）；；

拉手：采用不锈钢拉手或铝合金拉手或塑料拉手；

地脚：采用抗氧化橡胶地脚，具有防水及调节水平的功能，可调节高度30-50mm；；

插座：220V 10A万用二、三插电插座，适用各种国产或进口仪器插头，安全耐用，奇利王或飞雕品牌；

洗涤台 900*750*850

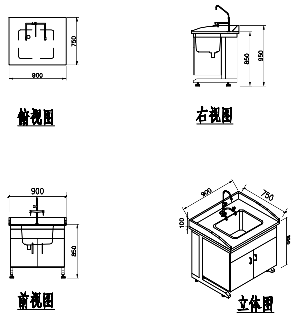

结构：钢木结构，16mm厚威盛亚实心理化板台面

台面：采用16mm厚威盛亚实心理化板台面，台面拼接合理、平整美观，浑然一体，常年使用不开裂、不透水，不产生翘弯等现象；；

主体框架：主框架采用40X60X2.0mm厚冷轧方钢，表面工艺经：除油、除锈（如果锈较多的产品，则要放先放入硫酸、盐酸综合池除锈后，再放入清水冲洗干净后，才放入这个池中进行除油）----水洗----中和----水洗----表调----锌系磷化----钝化----烘干----检验----静电喷涂----高温固化；.

柜体：采用18mm厚中密度板，双面粘贴三聚氰氨板，以1mm厚PVC封边条经意大利SCMK203R自动封边机在180摄氏度高温下热熔封边，与板材熔为一体，黏结牢固可靠..

门面板：采用18mm厚的中密度板，双面粘贴三聚氰胺板，2MM厚PVC防水封边..

活动层板：采用18mm厚的中密度板，双面粘贴三聚氰胺板，PVC防水封边，每 20mm可自由上下调节高度，层板由四个钢制层板扣支撑，承重为大于50kg，层板厚度：20mm

铰链：采用DTC牌110度铰链.

滑轨：采用钢制滑轨，表面经烤漆处理，为双片组合式并有止滑装置，运动负重：≥25kg（≥100000次）；；

拉手：采用不锈钢拉手或铝合金拉手或塑料拉手；

地脚：采用抗氧化橡胶地脚，具有防水及调节水平的功能，可调节高度30-50mm；；

插座：220V 10A万用二、三插电插座，适用各种国产或进口仪器插头，安全耐用；

水嘴：采用实验室专用单联、双联、三联水龙头，出水嘴为铜制尖嘴型，高头、实用性能佳，表面环氧树脂喷涂，防锈耐腐蚀；

水盆：采用PP水盆，模具成型，抑菌、易清洁、耐腐蚀、台下托式安装，有利于台面残水自然回流；

非得本公司同意，不得随意将任何部分翻印。切勿以比例量度本图，一切以图内数字为准，施工单位必须在工地核对图内所有数字之准确，如发现任何矛盾，应通知设计师，方可施工，否则施工单位承担所有责任！

Must the designer's written request of our company. can not at will will any part turn over to print, absolutely not to with comparison measurement origin diagram, everything take numeral inside the diagram as quasi-, construction the unit have to be all in the workplace check the diagram numeral of accurate, such as detection any antinomy, should notice designer, square can construction, otherwise construction the unit undertake all responsibility!

工程名称/Engineering name:
江宁校区
公共卫生、药学实验大楼

建设单位/Construction unit:
南京医科大学

项目负责人:
The representative director of the item

专业负责人:
The representative director of the profession

设 计:
Design

校 对:
Check

审 核:
Examine

审定（客户确认）:
Approve officially

图名/Strive for fame:
实验室家具三视图一

工程编号:
Engineering serial number

比 例:
Comparison

图 别:
Diagram don't

日 期:
Date

图 号:
Diagram number